Vista Alegre Atlantis

DESIGN | CÁTIA PEREIRA |
DESIGN INTERNO | PROJECTO DE ESTÁGIO |
Jingdezhen3- 01 | PORCELANA |
5- 6 - 2012 | 1/2 |

A3

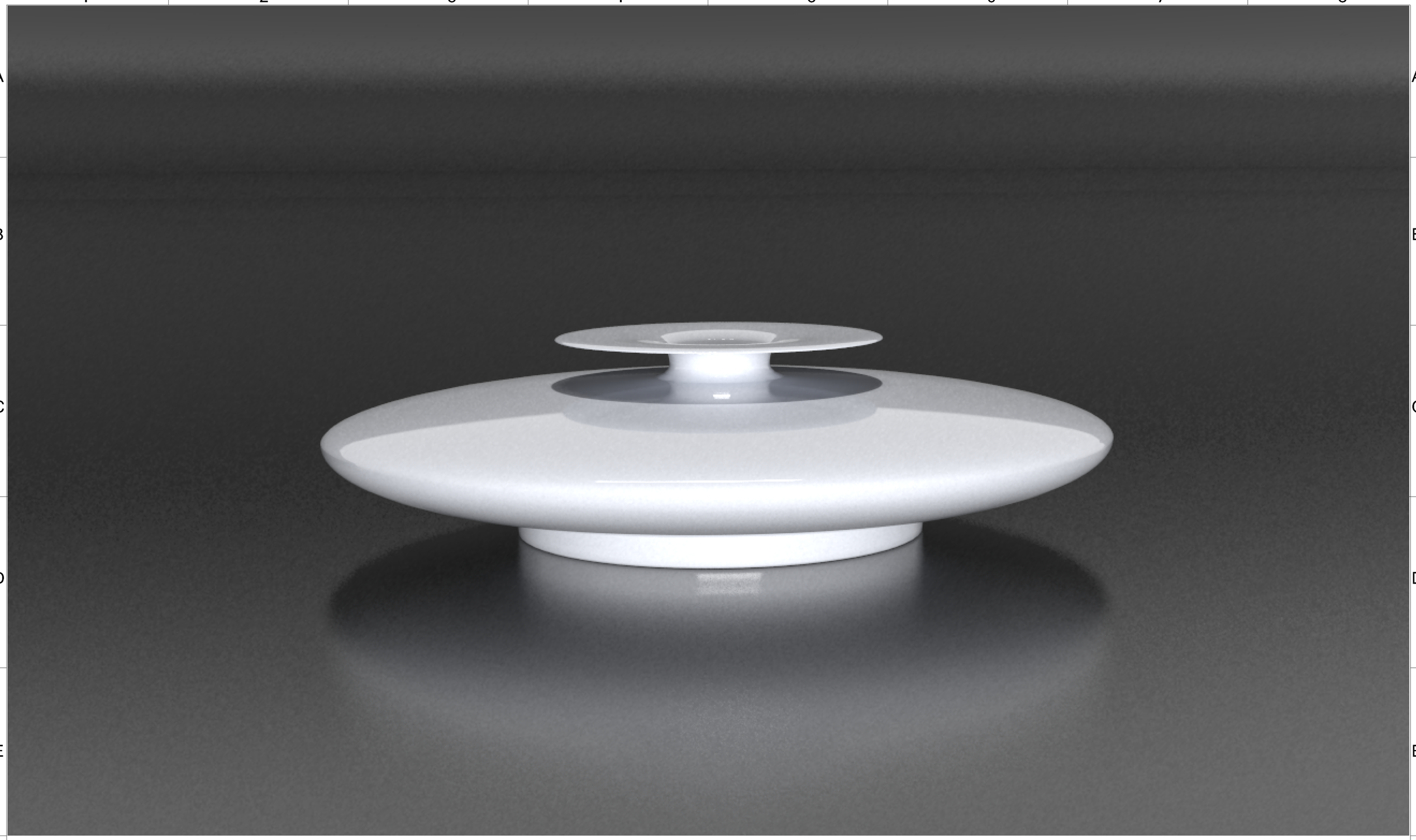

Vista Alegre Atlantis

DESIGN | CÁTIA PEREIRA |
DESIGN INTERNO | PROJECTO DE ESTÁGIO |
Jingdezhen - 01 | PORCELANA |
5 - 6 - 2012 | 1/3 |

A3

Vista Alegre Atlantis

DESIGN | CÁTIA PEREIRA |
DESIGN INTERNO | PROJECTO DE ESTÁGIO |
Jingdezhen2 - 01 | PORCELANA |
5 - 6 - 2012 | 1/3 |

A3

Vista Alegre Atlantis

DESIGN | CÁTIA PEREIRA |
DESIGN INTERNO | PROJECTO DE ESTÁGIO |
Yuan1 - 01 | PORCELANA |
5 - 6 - 2012 | 1/2 |

A3

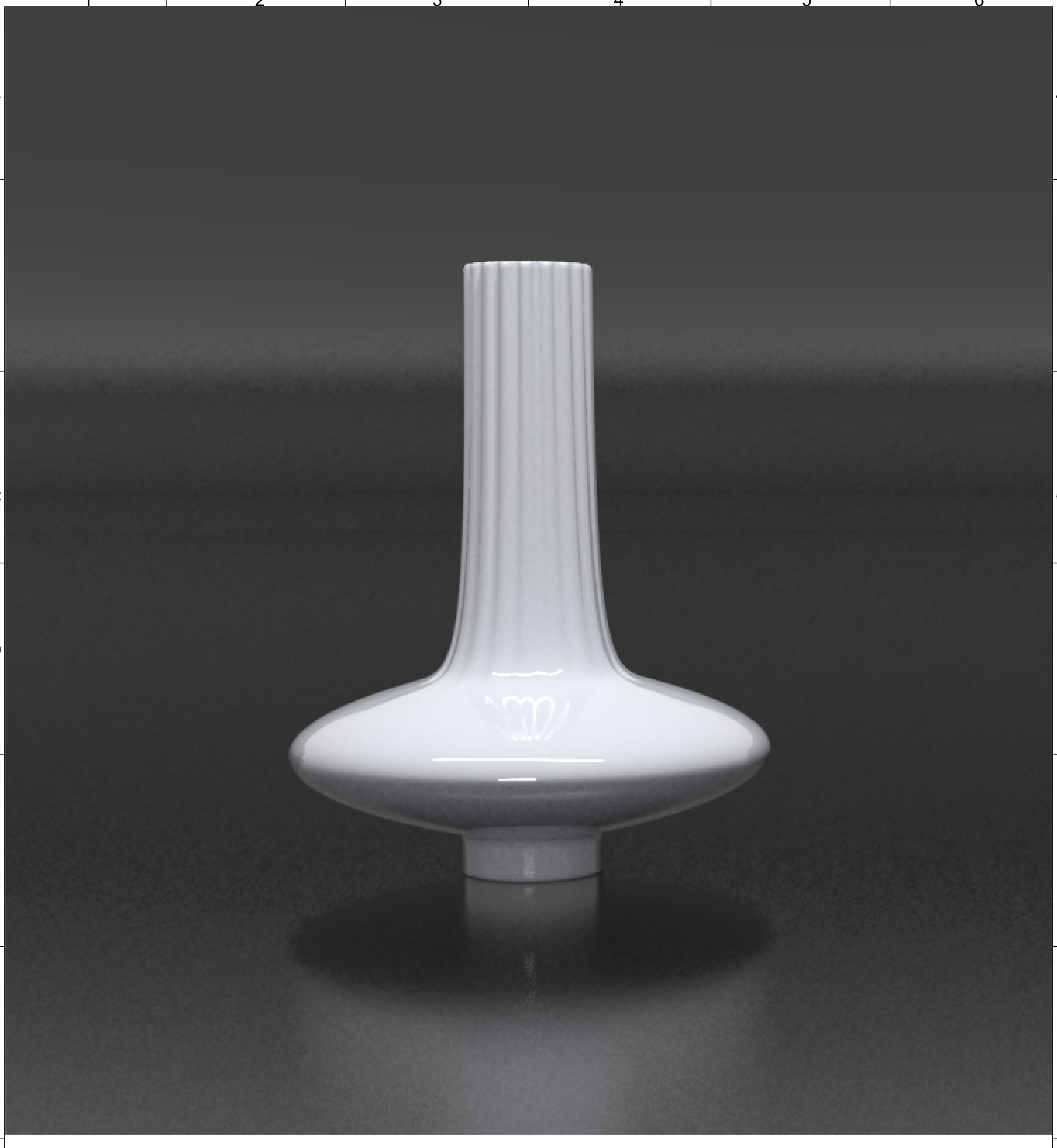

Vista Alegre Atlantis

DESIGN | CÁTIA PEREIRA |
DESIGN INTERNO | PROJECTO DE ESTÁGIO |
Yuan2 - 01 | PORCELANA |
5 - 6 - 2012 | 1/2 |

A3

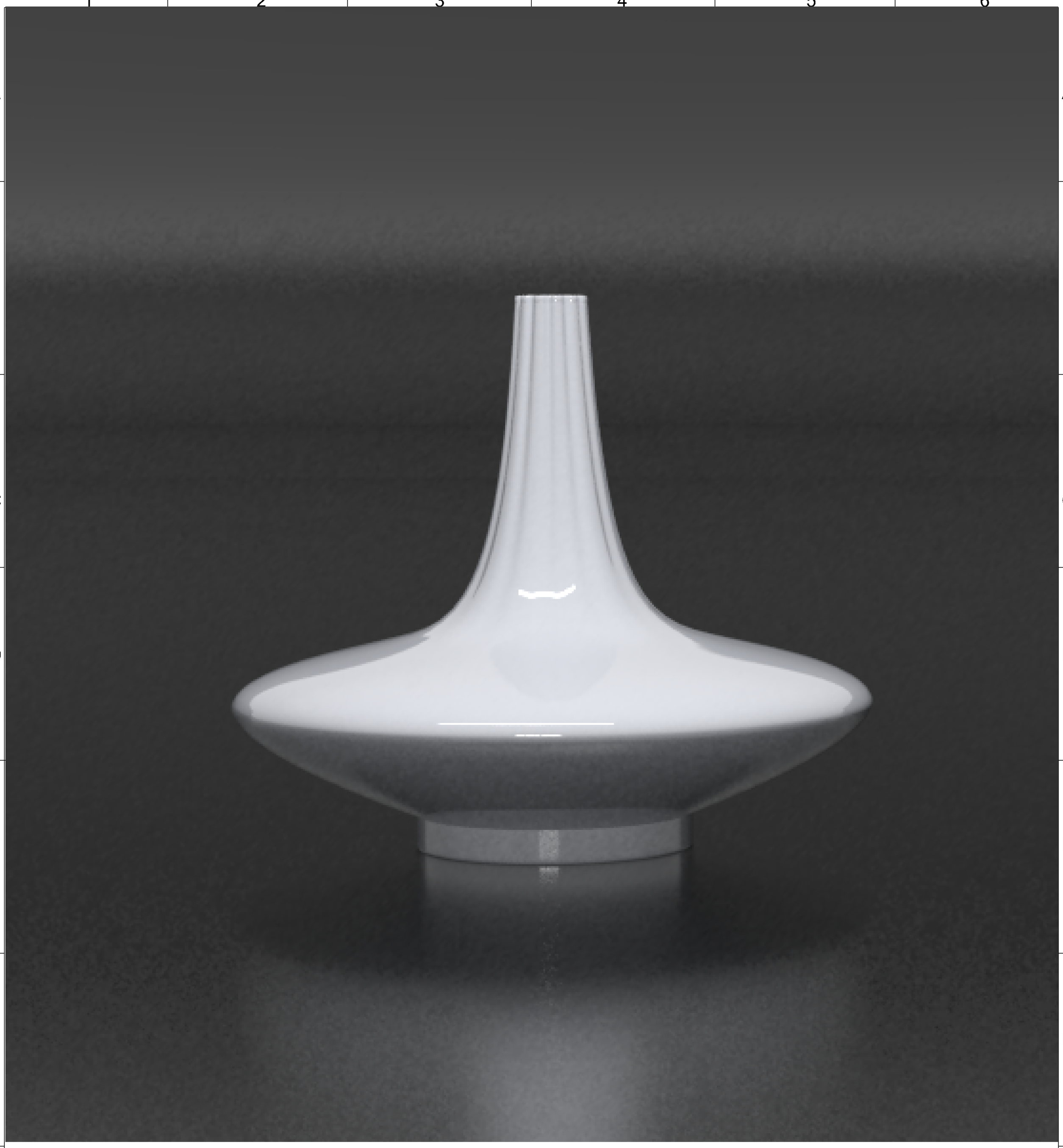

Vista Alegre Atlantis

DESIGN | CÁTIA PEREIRA |
DESIGN INTERNO | PROJECTO DE ESTÁGIO |
Yuan3 - 01 | PORCELANA |
5 - 6 - 2012 | 1/2 |

A3

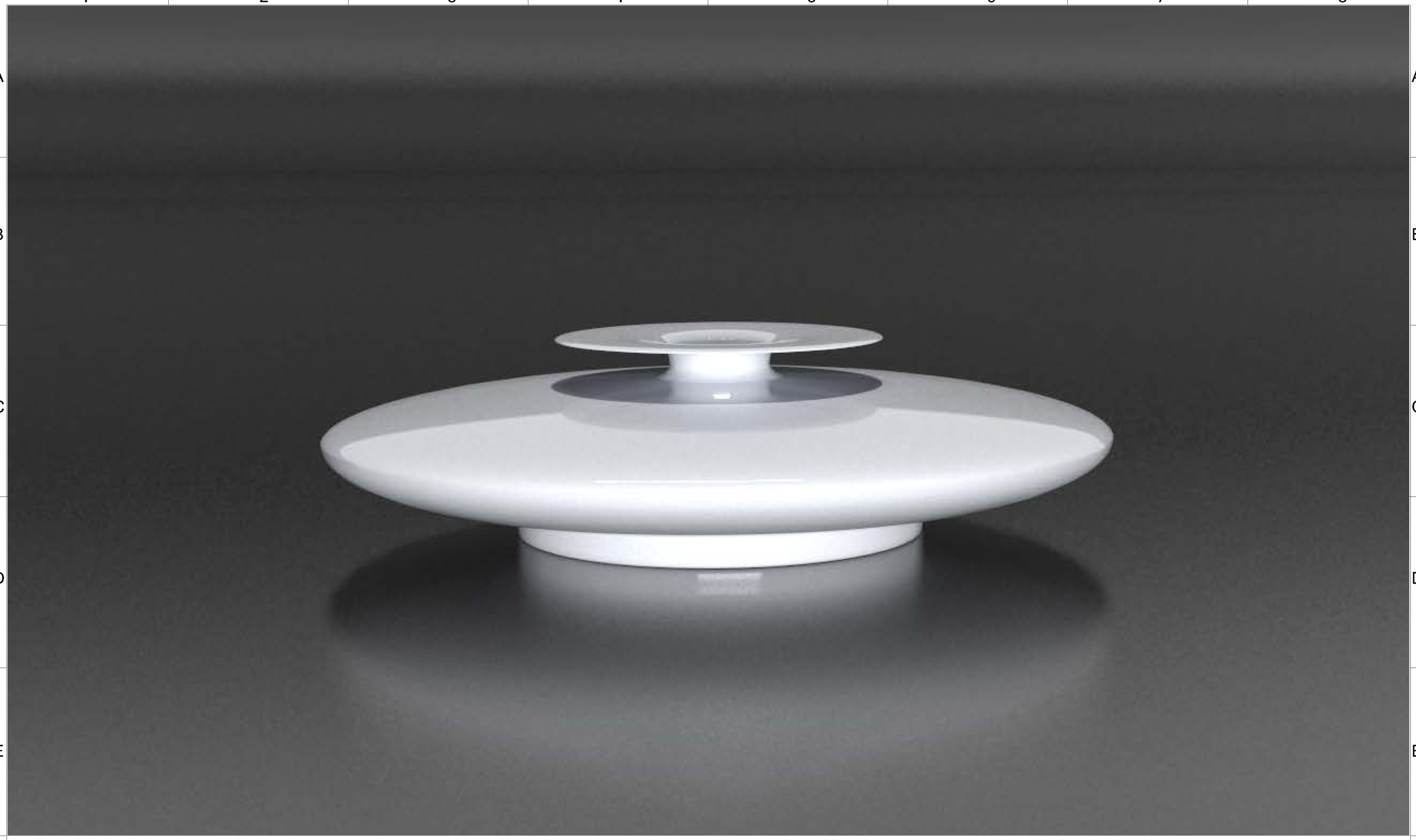

Vista Alegre Atlantis

DESIGN | CÁTIA PEREIRA |
DESIGN INTERNO | PROJECTO DE ESTÁGIO |
Jingdezhen - 01 | PORCELANA |
5 - 6 - 2012 | 1/3 |

A3

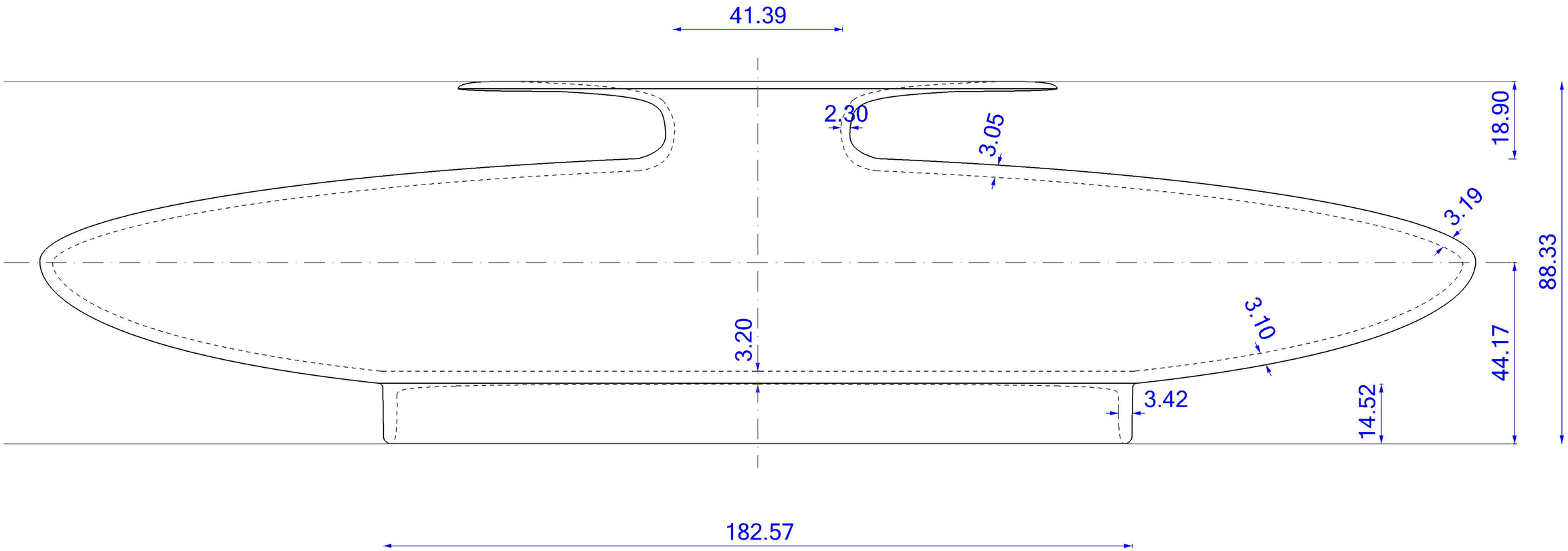

Vista Alegre Atlantis

DESIGN | CÁTIA PEREIRA |
DESIGN INTERNO | PROJECTO DE ESTÁGIO |
Jingdezhen - 01 | ESCALA 1:1 | PORCELANA |
5 - 6 - 2012 | 2/3 |

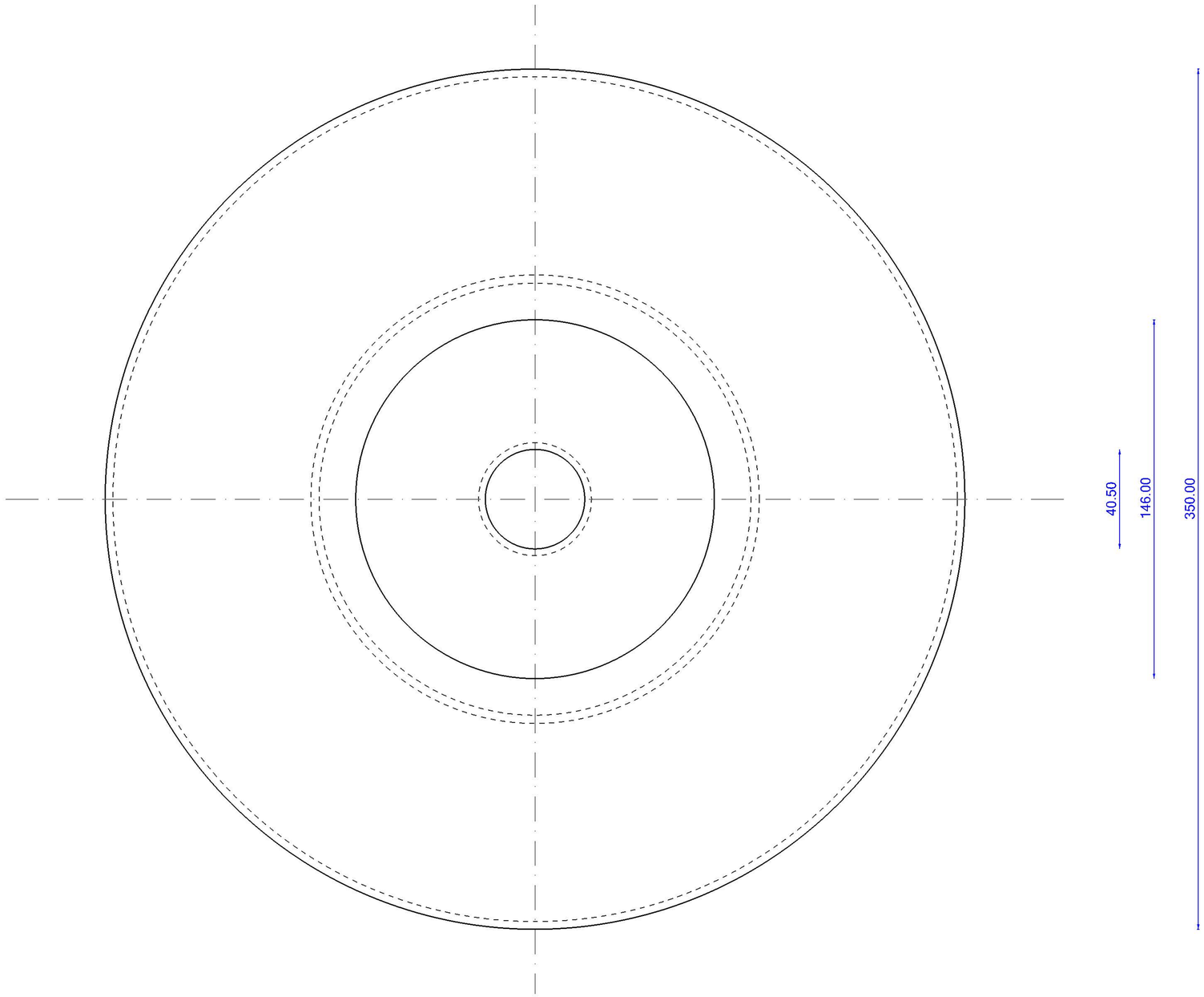

Vista Alegre Atlantis

DESIGN | CÁTIA PEREIRA |
DESIGN INTERNO | PROJECTO DE ESTÁGIO |
Jingdezhen - 01 | ESCALA 1:2 | PORCELANA |
5 - 6 - 2012 | 3/3 |

A3

Vista Alegre Atlantis

DESIGN | CÁTIA PEREIRA |
DESIGN INTERNO | PROJECTO DE ESTÁGIO |
Jingdezhen2 - 01 | PORCELANA |
5 - 6 - 2012 | 1/3 |

A3

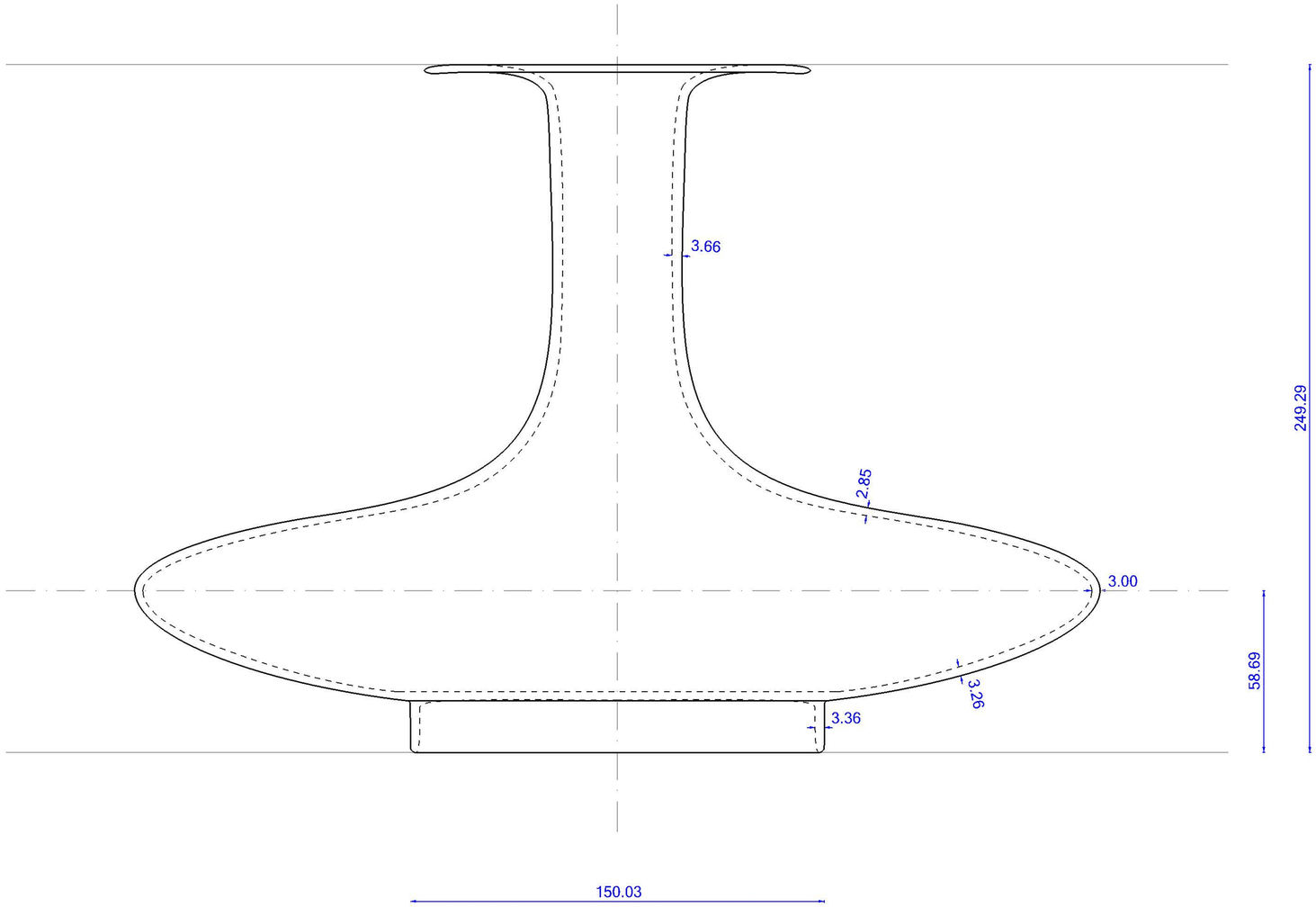

Vista Alegre Atlantis

DESIGN | CÁTIA PEREIRA |
DESIGN INTERNO | PROJECTO DE ESTÁGIO |
Jingdezhen2 - 01 | ESCALA 1:2 | PORCELANA |
5 - 6 - 2012 | 2/3 |

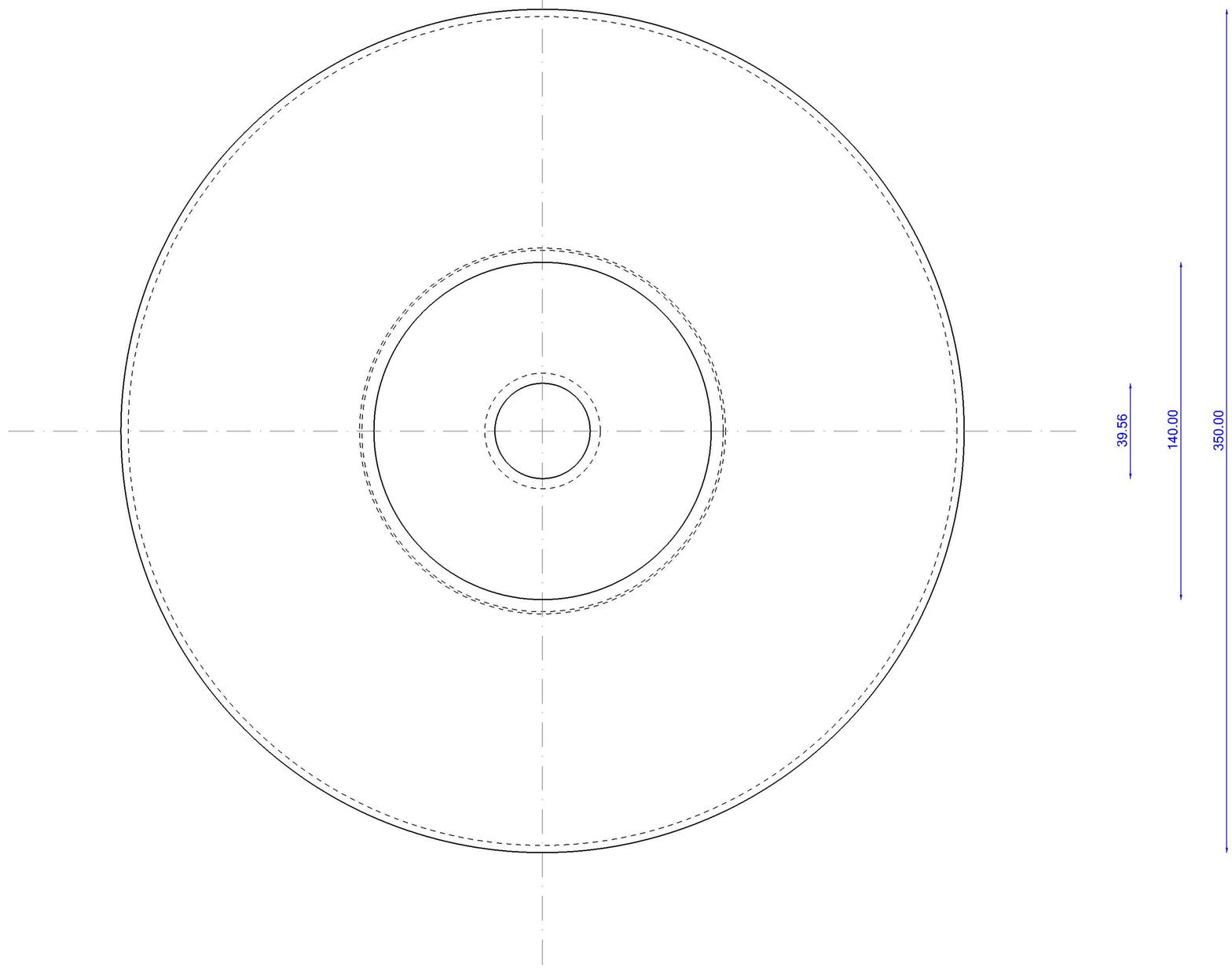

Vista Alegre Atlantis

DESIGN | CÁTIA PEREIRA |
DESIGN INTERNO | PROJECTO DE ESTÁGIO |
Jingdezhen2 - 01 | ESCALA 1:2 | PORCELANA |
5 - 6 - 2012 | 3/3 |

A3

Vista Alegre Atlantis

DESIGN | CÁTIA PEREIRA |
DESIGN INTERNO | PROJECTO DE ESTÁGIO |
Jingdezhen3- 01 | PORCELANA |
5- 6 - 2012 | 1/2 |

A3

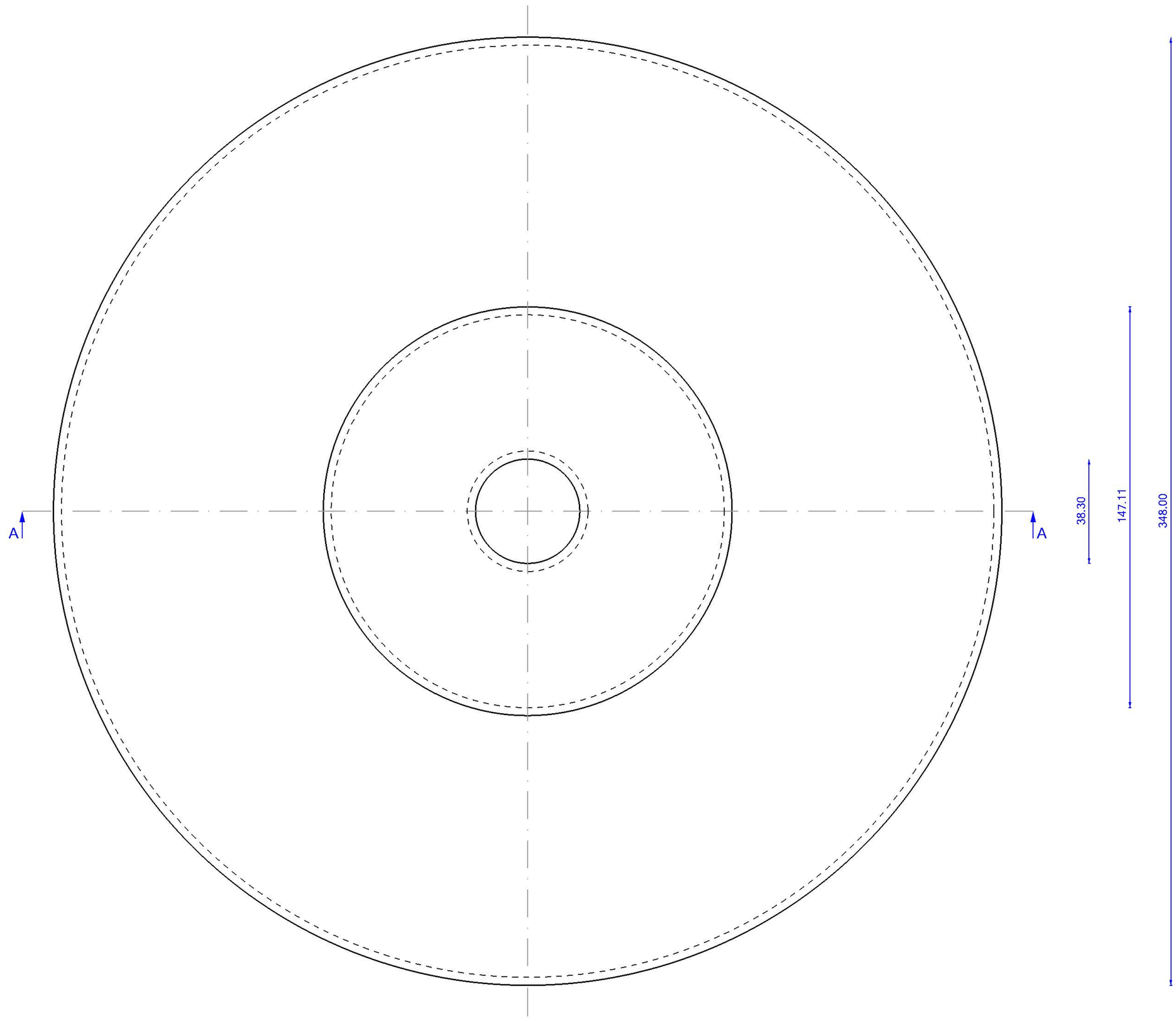

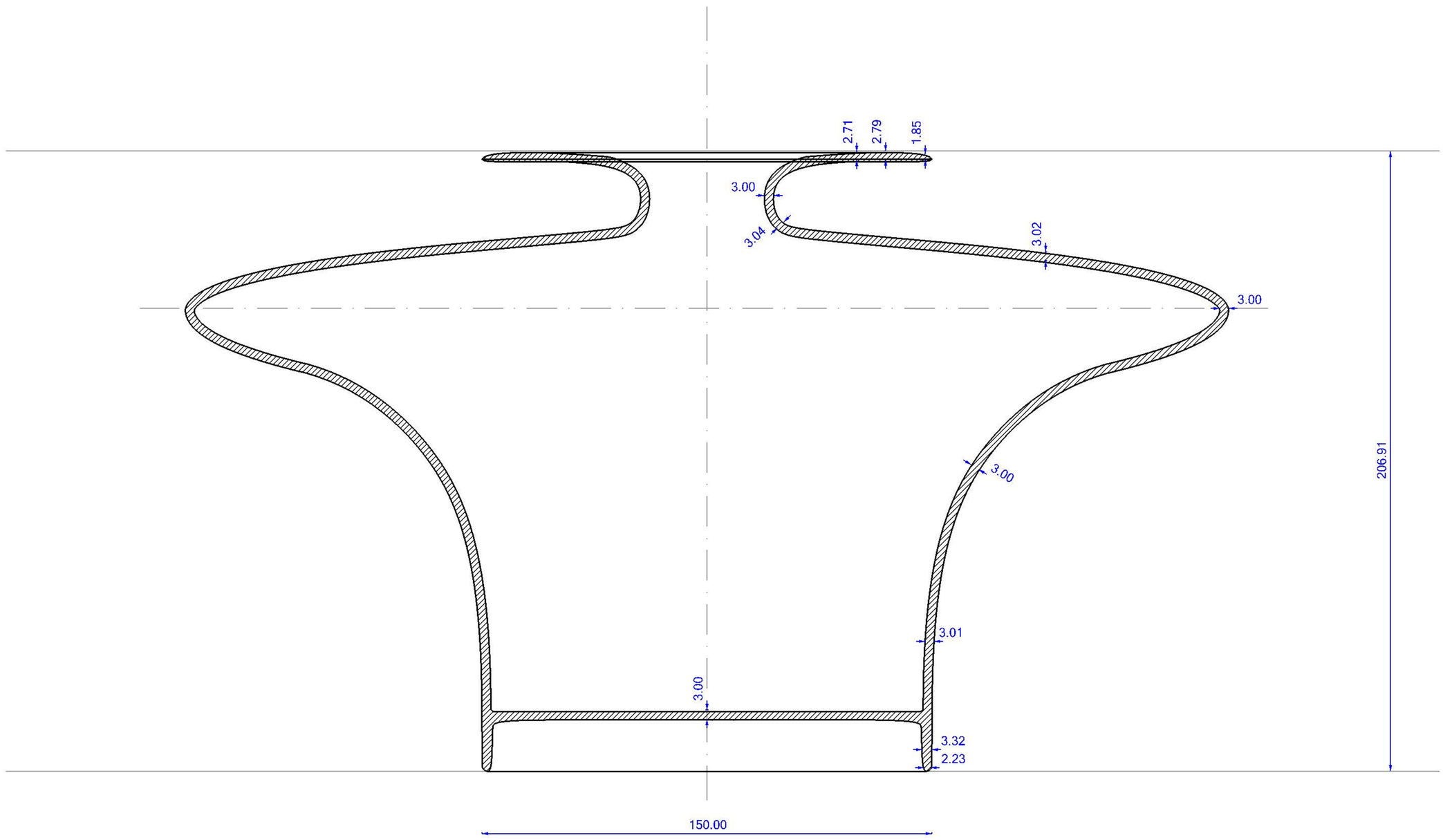

A-A

Vista Alegre Atlantis

DESIGN | CÁTIA PEREIRA |
DESIGN INTERNO | PROJECTO DE ESTÁGIO |
Jingdezhen3- 01 | **ESCALA 1:2** | PORCELANA |
5 - 6 - 2012 | 2/2 |

Vista Alegre Atlantis

DESIGN | CÁTIA PEREIRA |
DESIGN INTERNO | PROJECTO DE ESTÁGIO |
Medusa - 01 | PORCELANA |
4 - 6 - 2012 | 1/3 |

A3

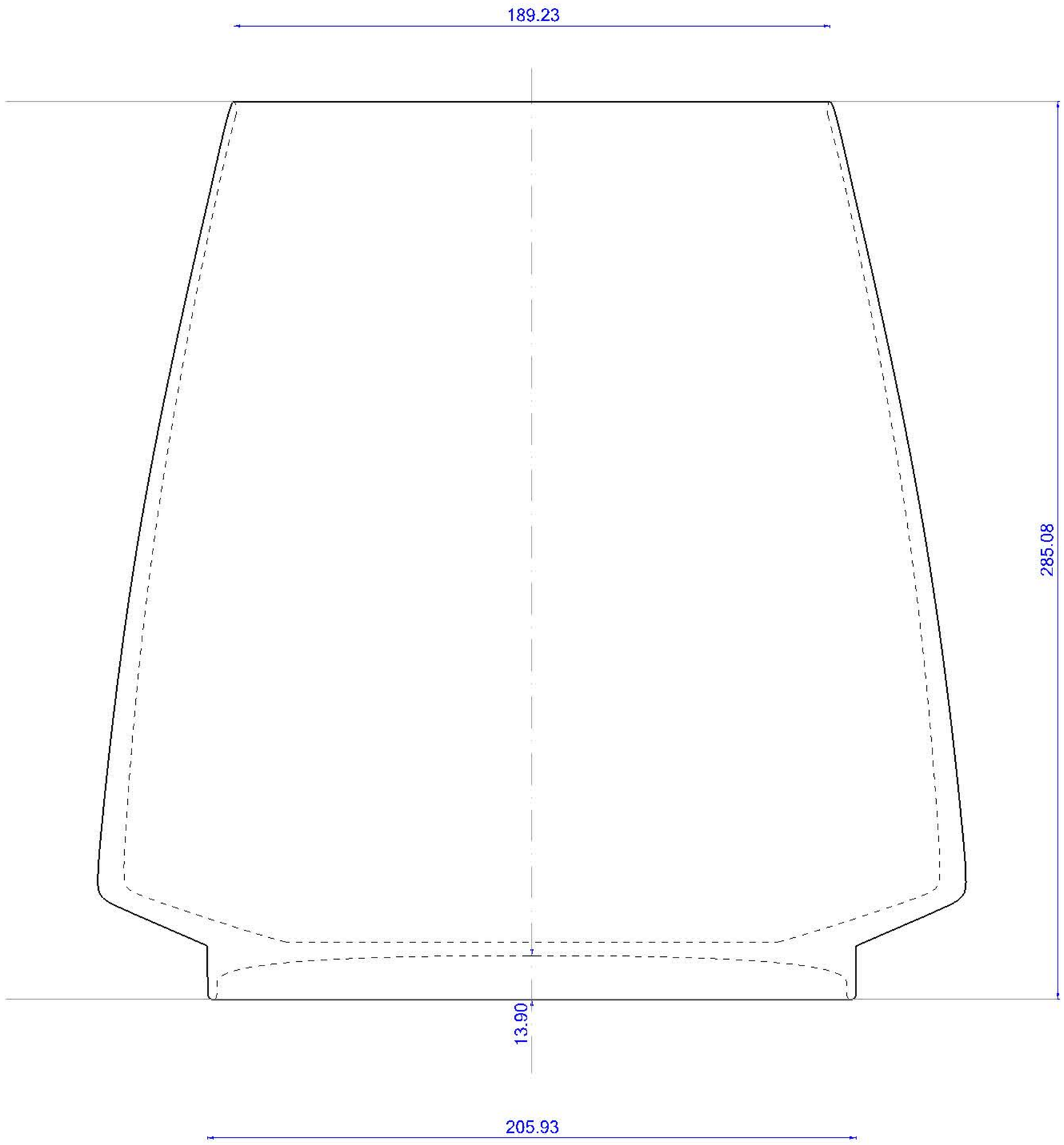

Vista Alegre Atlantis

DESIGN | CÁTIA PEREIRA |
DESIGN INTERNO | PROJECTO DE ESTÁGIO |
Medusa - 01 | ESCALA 1:2 | PORCELANA |
4 - 6 - 2012 | 2/3 |

A3

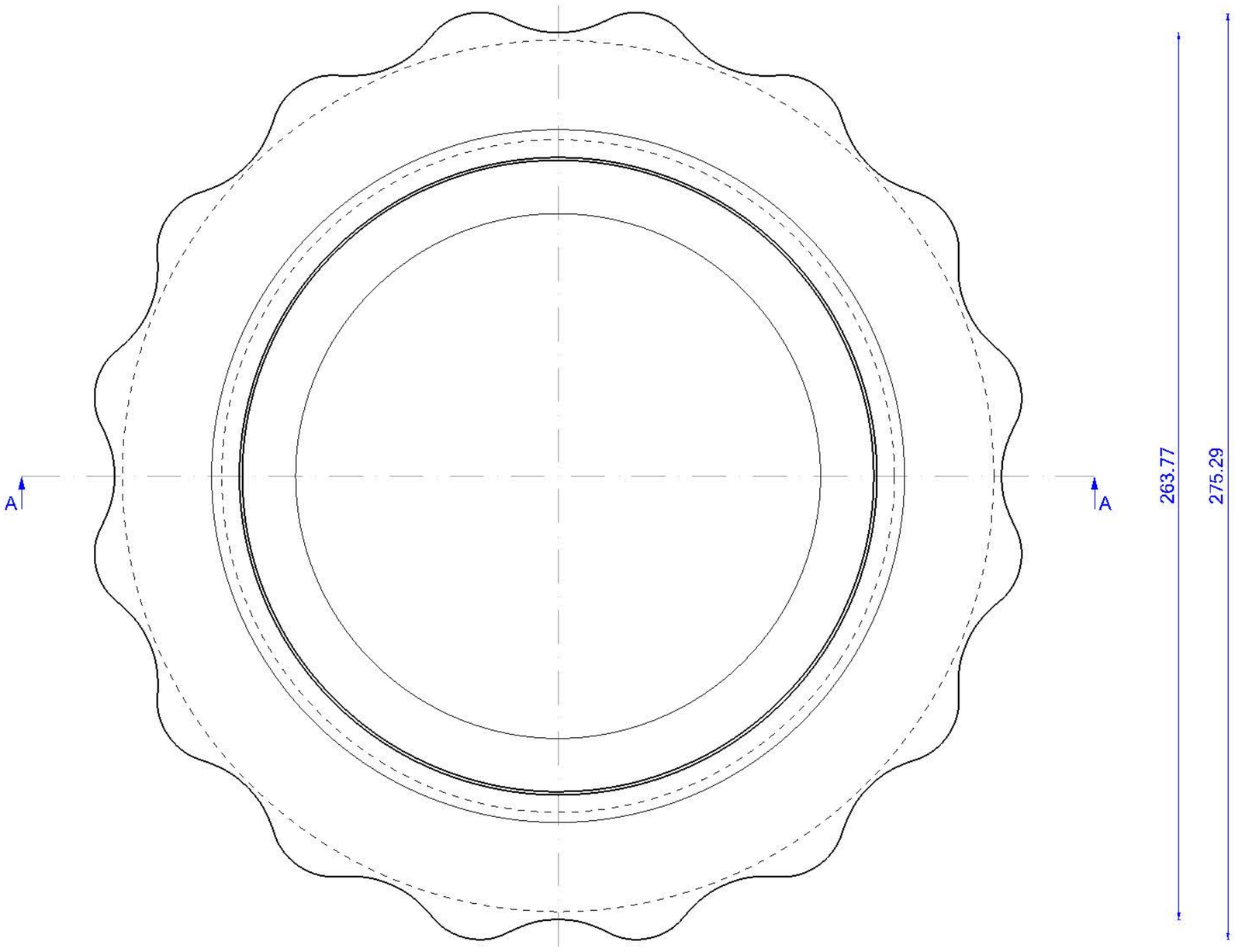

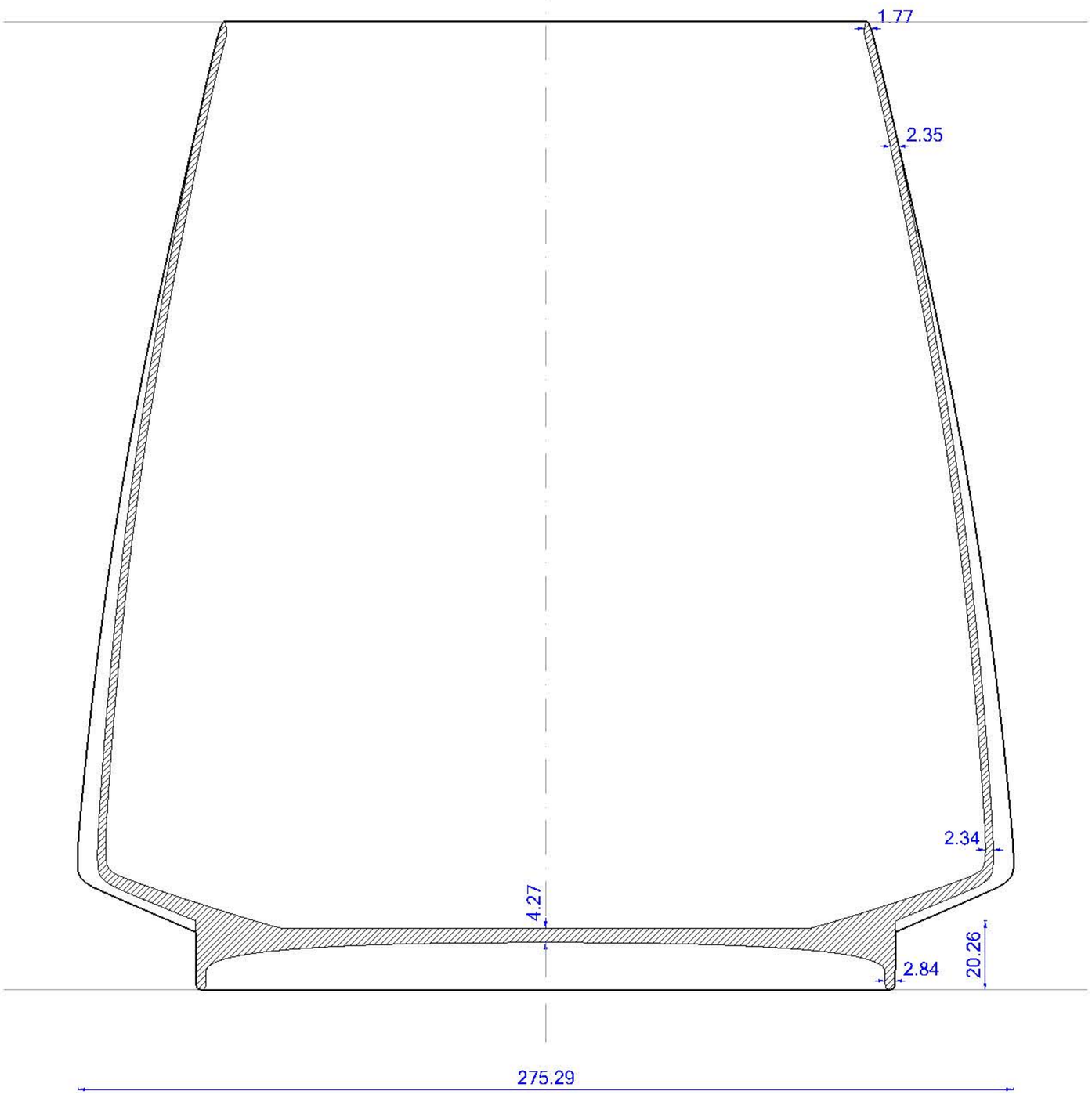

A-A

Vista Alegre Atlantis

DESIGN | CÁTIA PEREIRA |
DESIGN INTERNO | PROJECTO DE ESTÁGIO |
Medusa - 01 | ESCALA 1:2 | PORCELANA |
4 - 6 - 2012 | 3/3 |

Vista Alegre Atlantis

DESIGN | CÁTIA PEREIRA |
DESIGN INTERNO | PROJECTO DE ESTÁGIO |
Yuan1 - 01 | PORCELANA |
5 - 6 - 2012 | 1/2 |

A3

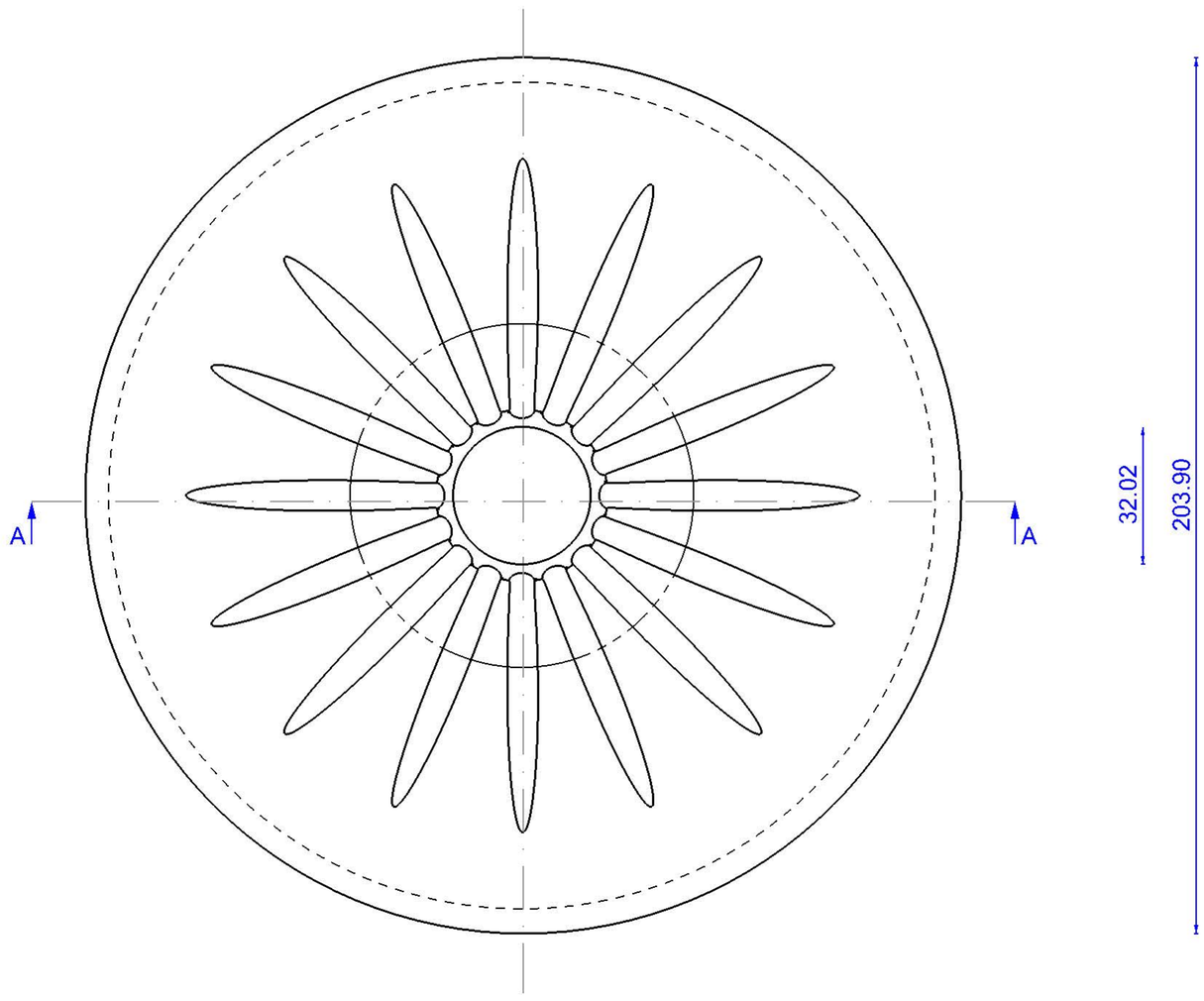

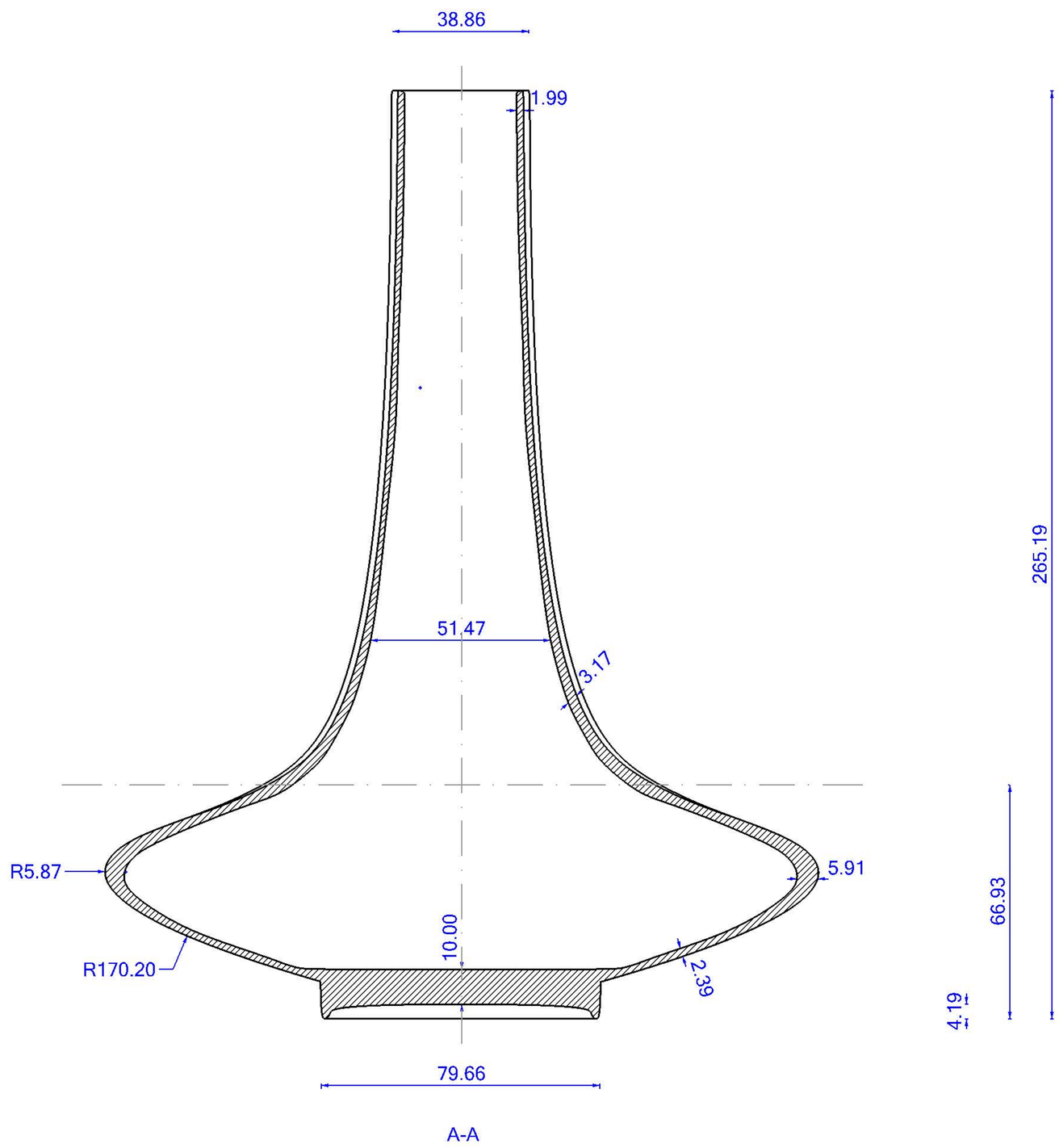

Vista Alegre Atlantis

DESIGN | CÁTIA PEREIRA |
DESIGN INTERNO | PROJECTO DE ESTÁGIO |
Yuan - 01 | Escala 1:2 | PORCELANA |
5 - 6 - 2012 | 2/2 |

Vista Alegre Atlantis

DESIGN | CÁTIA PEREIRA |
DESIGN INTERNO | PROJECTO DE ESTÁGIO |
Yuan2 - 01 | PORCELANA |
5 - 6 - 2012 | 1/2 |

A3

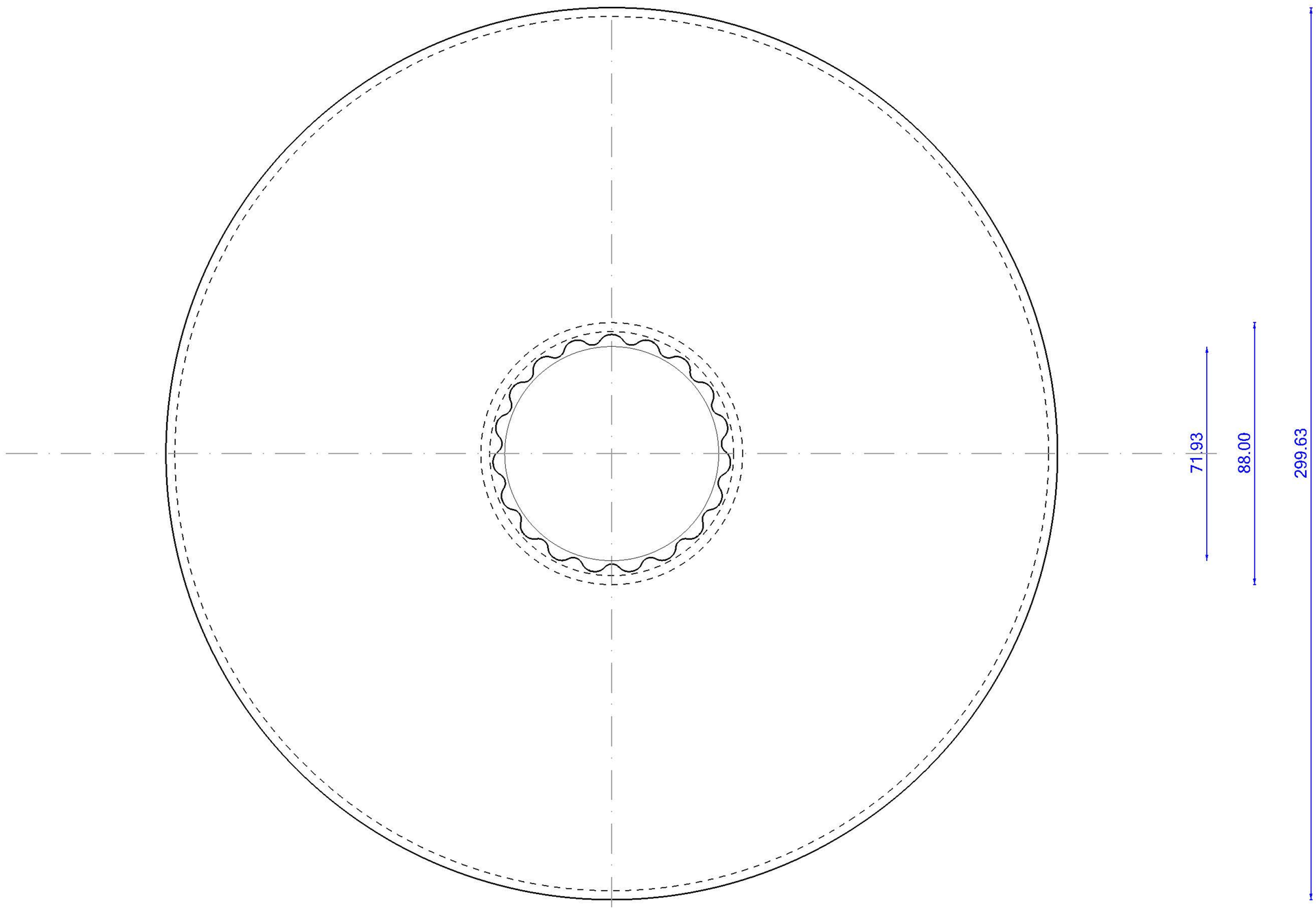

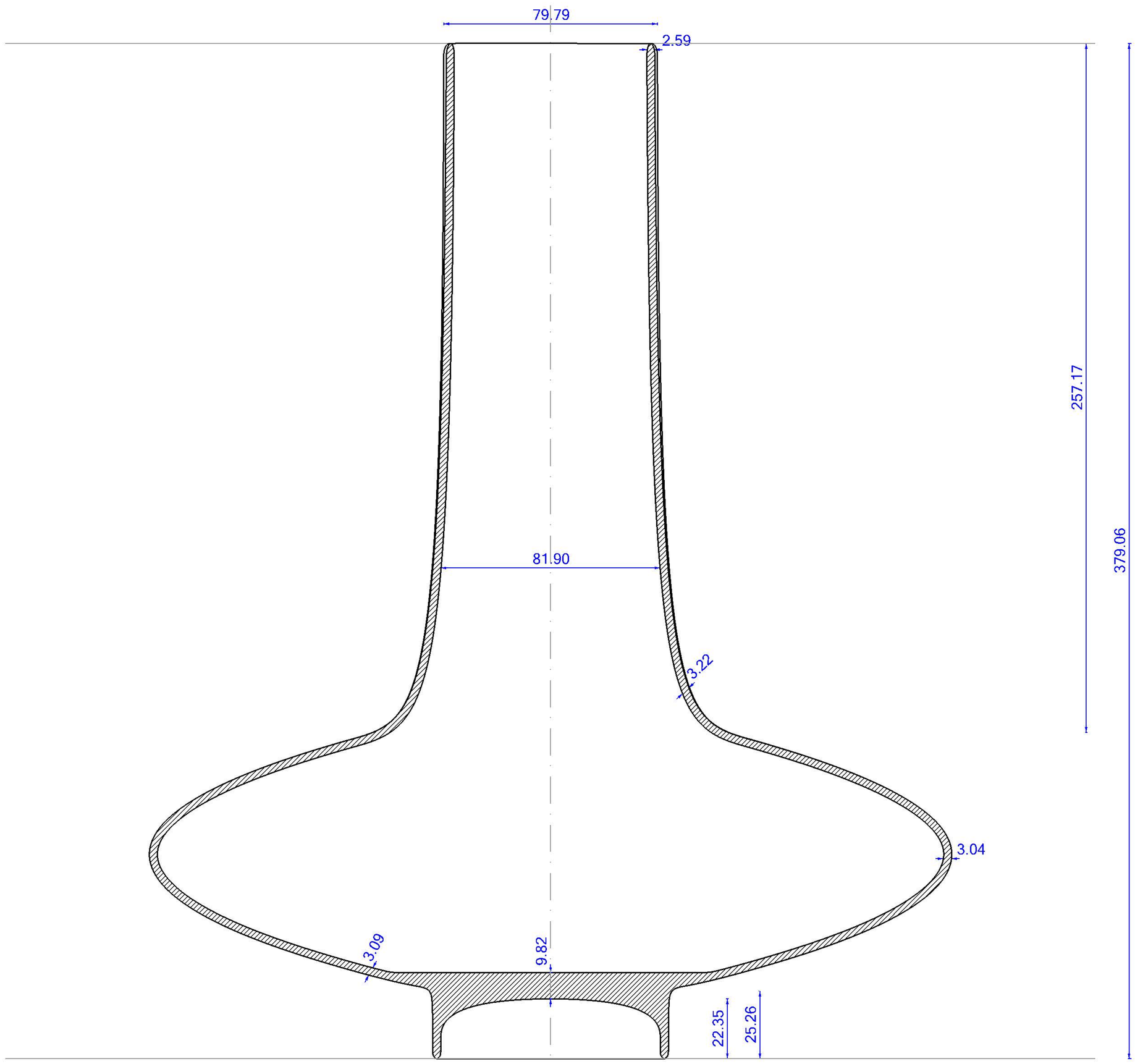

Vista Alegre Atlantis

DESIGN | CÁTIA PEREIRA |
DESIGN INTERNO | PROJECTO DE ESTÁGIO |
Yuan 2 - 01 | Escala 1:2 | PORCELANA |
5 - 6 - 2012 | 2/2 |

Vista Alegre Atlantis

DESIGN | CÁTIA PEREIRA |
DESIGN INTERNO | PROJECTO DE ESTÁGIO |
Yuan3 - 01 | PORCELANA |
5 - 6 - 2012 | 1/2 |

A3

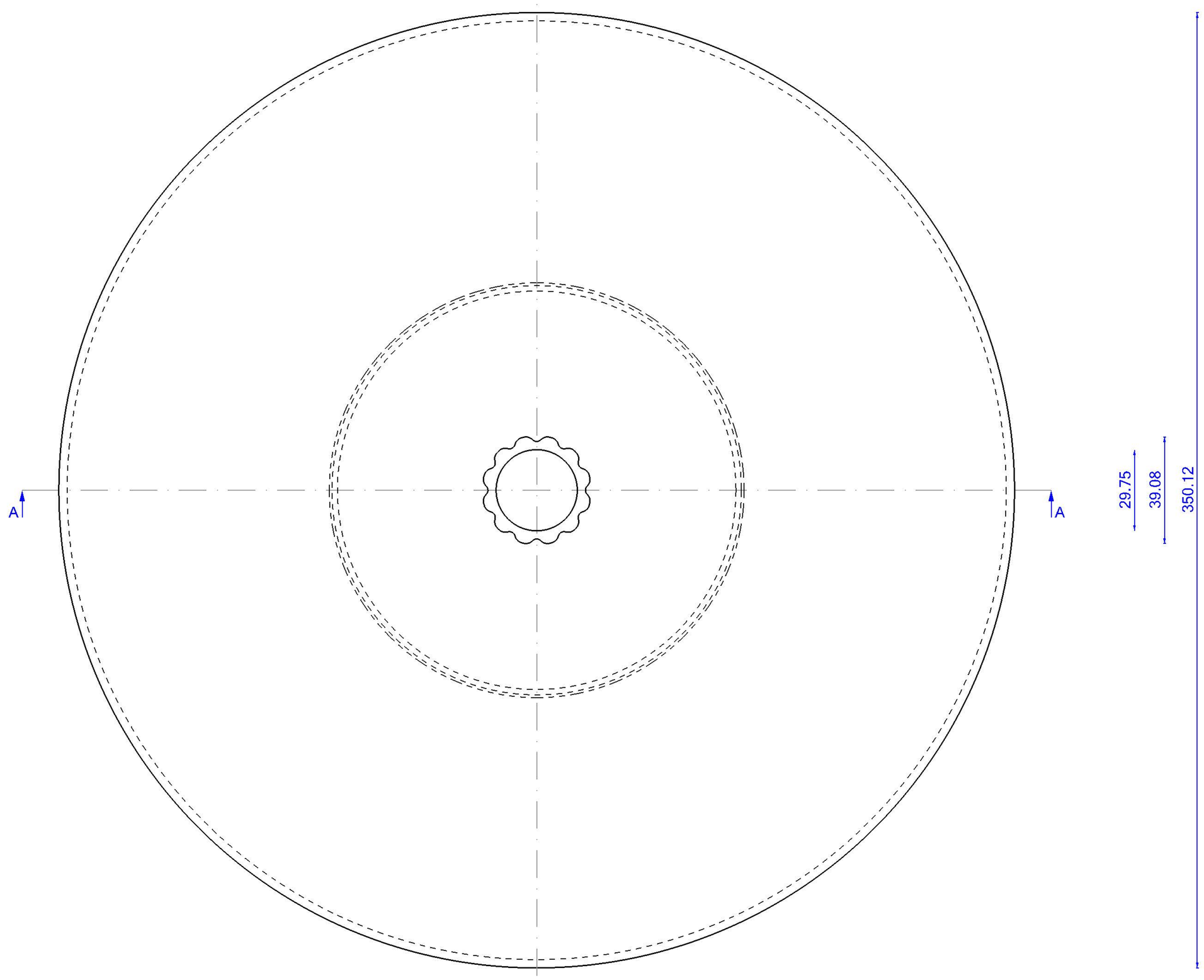

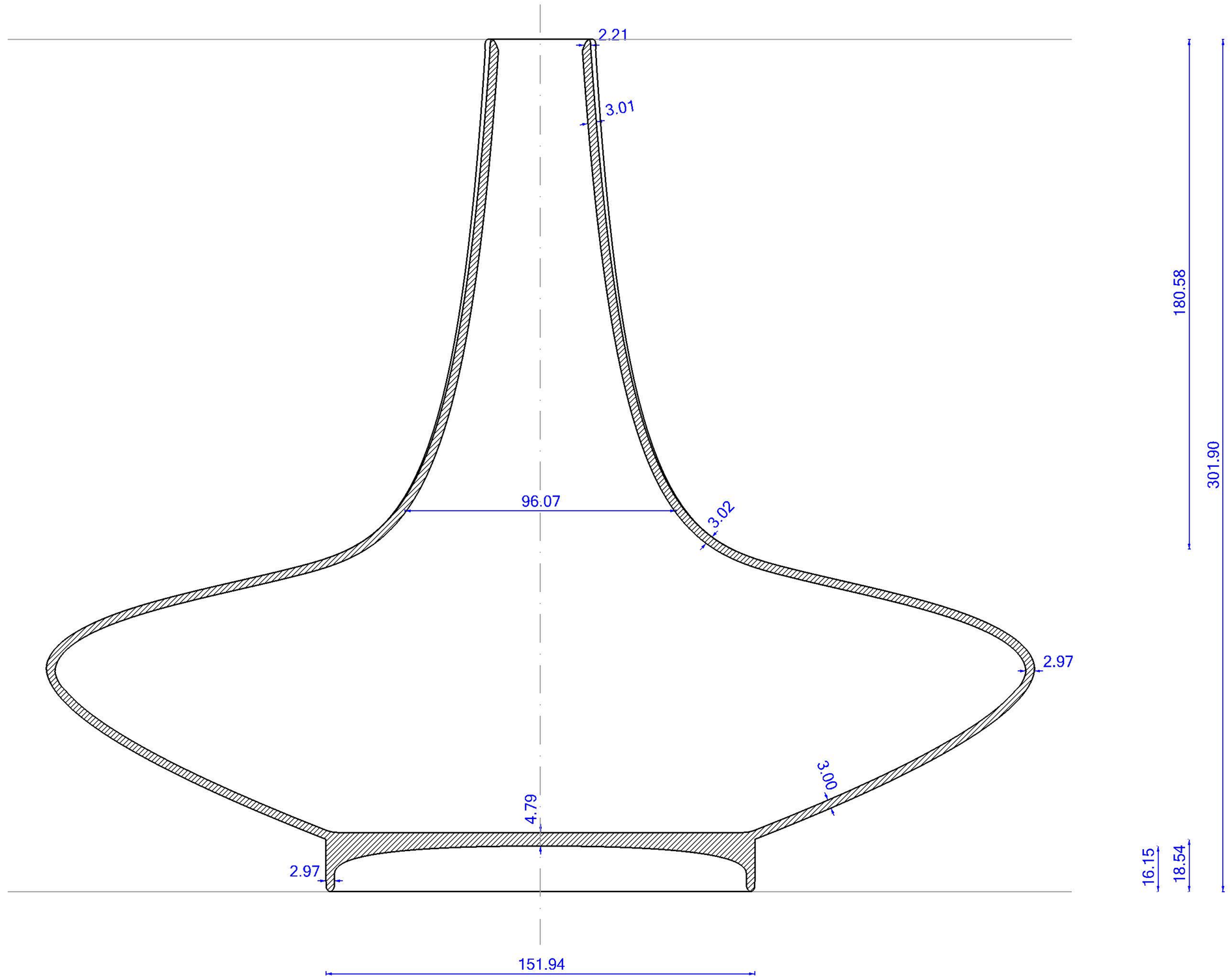

A-A

Vista Alegre Atlantis

DESIGN | CÁTIA PEREIRA |
DESIGN INTERNO | PROJECTO DE ESTÁGIO |
Yuan 3 - 01 | Escala 1:2 | PORCELANA |
5 - 6 - 2012 | 2/2 |